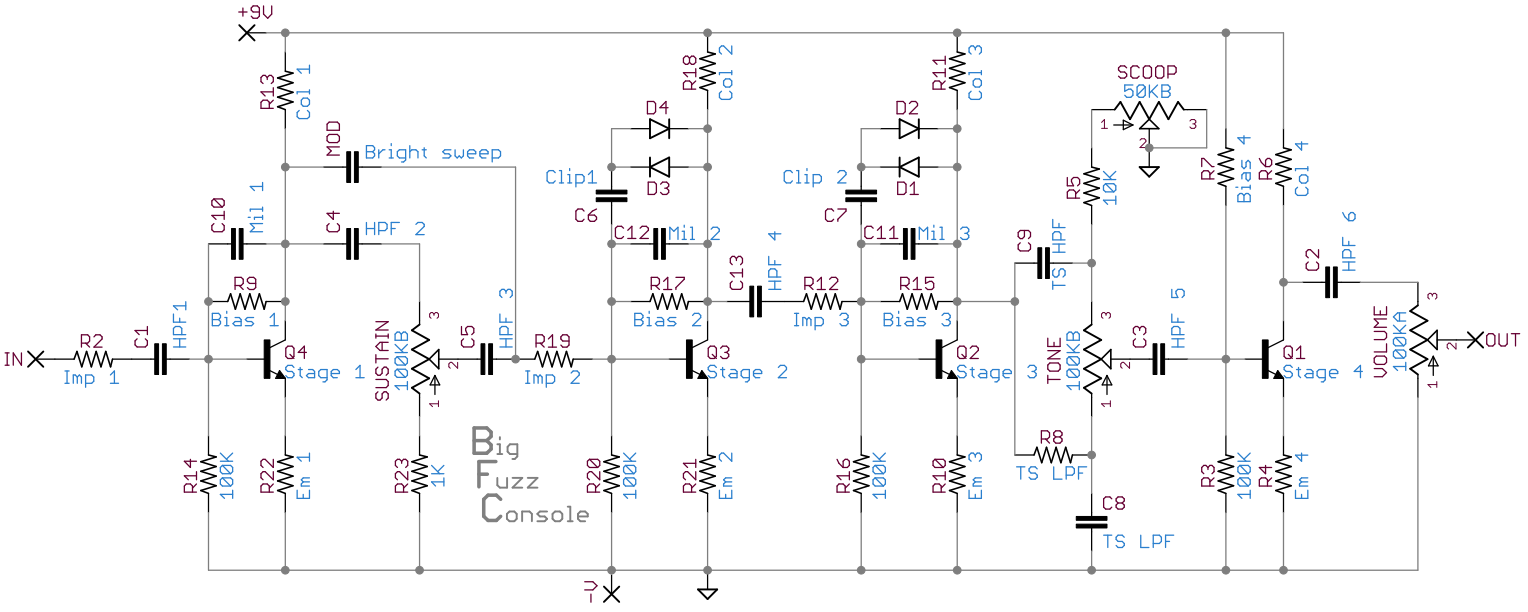
+9V
-V
IN
OUT
R2
Imp 1
C1
HPF1
R13
Col 1
MOD
Bright sweep
C10
Mil 1
C4
HPF 2
R9
Bias 1
Q4
Stage 1
SUSTAIN
100KB
C5
HPF 3
R19
Imp 2
R14
100K
R22
Em 1
R23
1K
Big
Fuzz
Console
R18
Col 2
D4
D3
Clip1
C6
C12
Mil 2
R17
Bias 2
Q3
Stage 2
C13
HPF 4
R12
Imp 3
R20
100K
R21
Em 2
R11
Col 3
D2
D1
Clip 2
C7
C11
Mil 3
R15
Bias 3
Q2
Stage 3
R16
100K
R10
Em 3
C9
TS HPF
SCOOP
50KB
R5
10K
TONE
100KB
C3
HPF 5
R8
TS LPF
C8
TS LPF
R7
Bias 4
R6
Col 4
Q1
Stage 4
R3
100K
R4
Em 4
C2
HPF 6
VOLUME
100KA